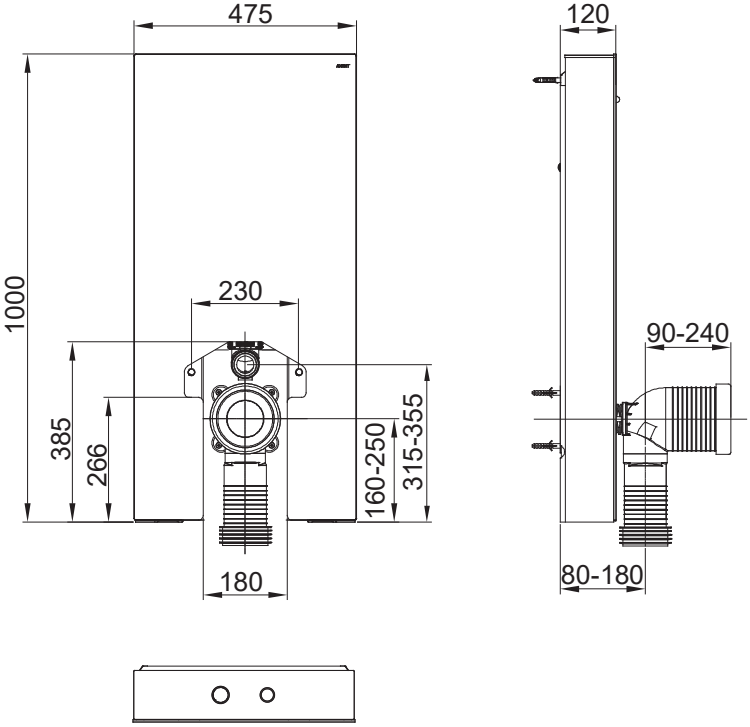

C80.0100.0x00.0_Sanitary Module

axentbath.ch

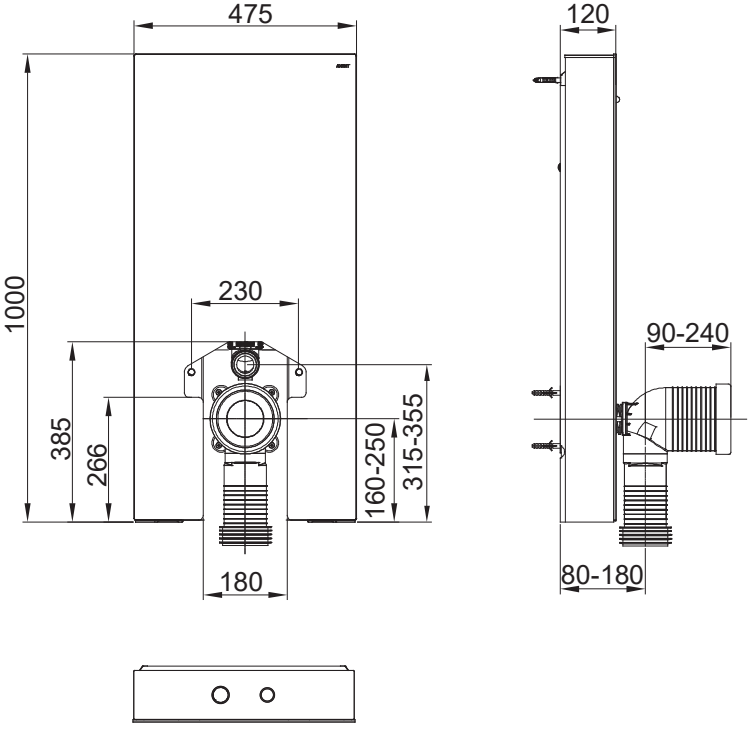
475
120
1000
230
90-240
385
266
160-250
315-355
180
80-180